ISLETA DE PROTECCIÓN PARA PASO DE CARRUAJES PS-90

MEMORIA DESCRIPTIVA.

Isleta de hormigón de alta resistencia compuesto por:

- Cemento Portland gris GR-1 52.5 con dosificación 350 KG/m3.
- Árido silicio con granulometría 4/7 mm.
- Armadura de acero corrugado B-500-SD.
- Hidrofugado en amasada.
- Textura lisa, cantos biselados y tramado en cuadrícula de 15x15 cm simulando solado de acera.
- Cajeados longitudinales de 15 x 8 cm para manipulación de la pieza y como evacuación de aguas.
- Medidas 1,30 x 0,96 x 0,14 mt.
- Con banderola de acero pintada en blanco, con flechado en rojo reflectante.

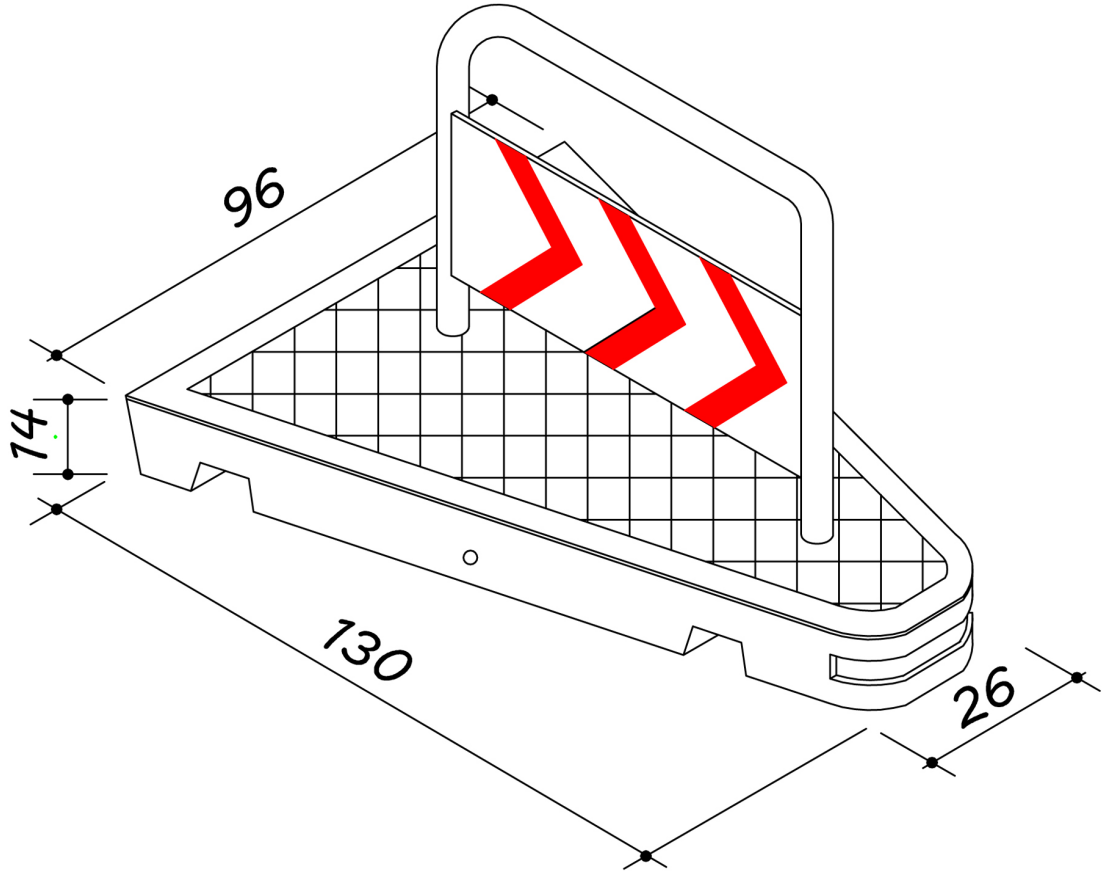
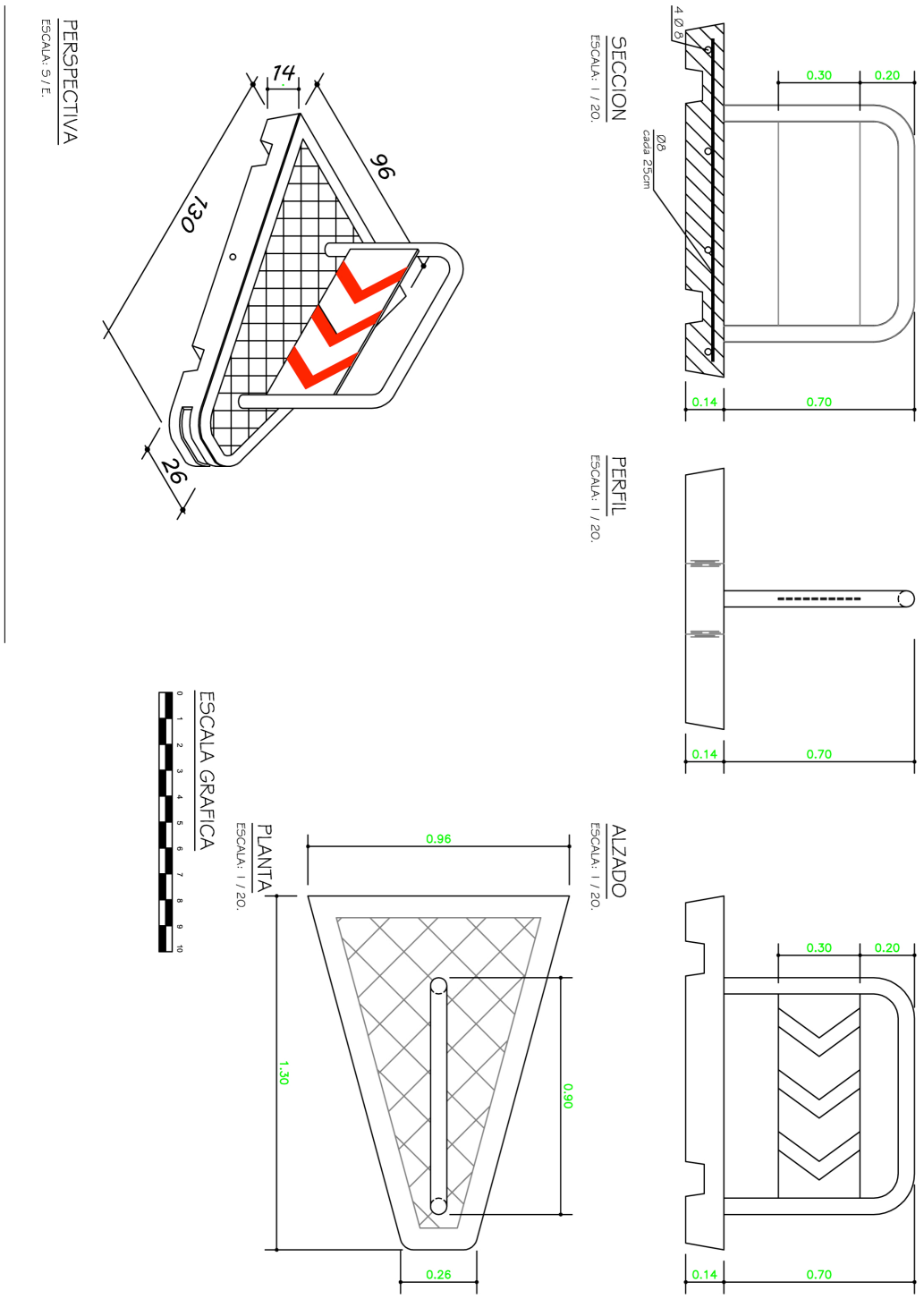
PLANO A ESCALA